COMUNE DI GUARDIAGRELE

PROVINCIA DI CHIETI

DITTA
COMUNE DI GUARDIAGRELE
P.zza San Francesco n. 12 - 66016 Guardiagrele (CH)

OGGETTO
INTERVENTI DI RIPRISTINO VIABILITA'
STRADE COMUNALI DIVERSE NEI TRATTI
INTERESSATI DAL TRANSITO DEI MEZZI DEI CANTIERI
"TERNA RETE ITALIA S.P.A."

PROGETTO ESECUTIVO

GUARDIA PLENA BONIS FERT ARDUA SIGNA LEONIS

TAVOLA
BARRIERA BORDO PONTE DI CLASSE H2
PARTICOLARE COSTRUTTIVO

data	GIUGNO 2018	scala	1:10
disegno	TAV. 17	tavola	ESEC

Il Progettista e Direttore dei Lavori
Arch. Mario Gallo

Il CSP e CSE
Arch. Lino Tinari

VISTI

Studio di Architettura - MARIO GALLO ARCHITETTO - Via Colle Granaro n. 42, 66016 Guardiagrele (Ch)
Tel / Fax 0871.801048 - Cell. 338.9220850 / e-mail: archmgallo@gmail.com - pec: mario.gallo@archiworldpec.it

SEZIONE TRASVERSALE
SCALA 1:10

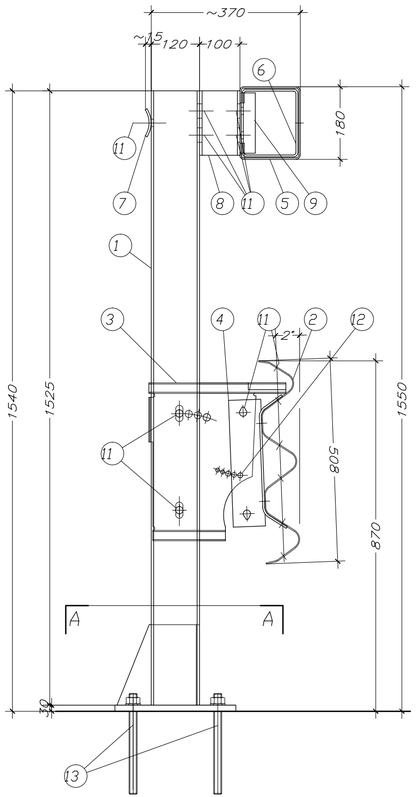

PROSPETTO TIPO
SCALA 1:20

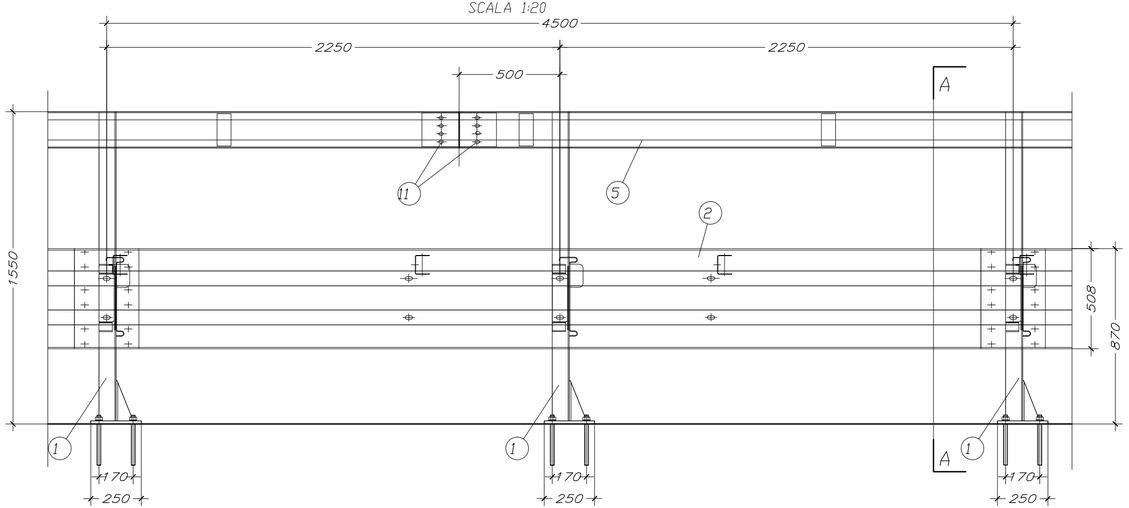

PIANTA
SCALA 1:20

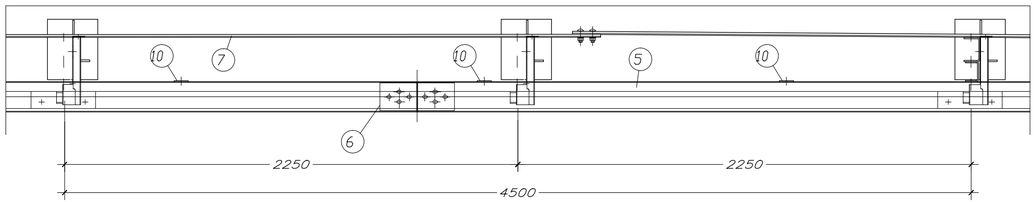

SEZIONE A-A

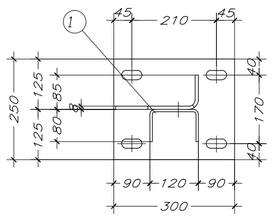

POS.	DESCRIZIONE COMPONENTI	MATERIALE	POS.	DESCRIZIONE COMPONENTI	MATERIALE
1	PALO UI20x80x6 H=1525+PIASTRA Sp.15 E RINF.	S235JR	8	DISTANZIATORE "U"100x65x6 mm PER TRAVE SUPERIORE	S235JR
2	"3n" NASTRO INT.4500 Sp.3 mm	S235JR	9	PROFILO "L"35x60x5 mm L=166 mm	S235JR
3	"3n" DISTANZIATORE SPEC. 340x392 Sp.3 mm	S235JR	10	PIASTRINA 200x70x4 mm FORATA SAG. AD "U"	S235JR
4	"3n" DISSIPATORE D' ENERGIA Sp.5 mm	S235JR	11	BULLONI M16 TT	CLASSE 6.8
5	TRAVE SUPERIORE 180x150 Sp.3,5 INT.4500 mm	S235JR	12	BULLONI M10 TE	CLASSE 8.8
6	MANICOTTO 138x168 Sp.5 L.370 mm	S235JR	13	TIRAFONDI M20x250 CON DADO E RONDELLA	CLASSE 8.8
7	PIATTO SAGOMATO 70x5 L.4640 mm	S235JR			